BRINK

Air for Life

◊ SANIERUNG ◊ RENOVIERUNG ◊ SANIERUNG ◊ RENOVIERUNG ◊ SANIERUNG ◊ RENOVIERUNG

Renovent Sky 150
Sanierungskonzept

Renovent Sky 150 Sanierungskonzept

- Speziell entwickelt für Sanierungen von Wohnungen
- Auch für Neubauwohnungen, Studios, Studentenappartements bestens geeignet
- Das Gerät mit geringster Einbauhöhe auf dem Markt, nur 200 mm hoch
- Decken- oder senkrechte Wandmontage
- In Kombination mit zusätzlichen Komponenten, eine sehr kompakte Lüftungseinheit mit System und mit Wärmerückgewinnung
- Sehr niedriger Geräuschpegel und hohe Energieeffizienz

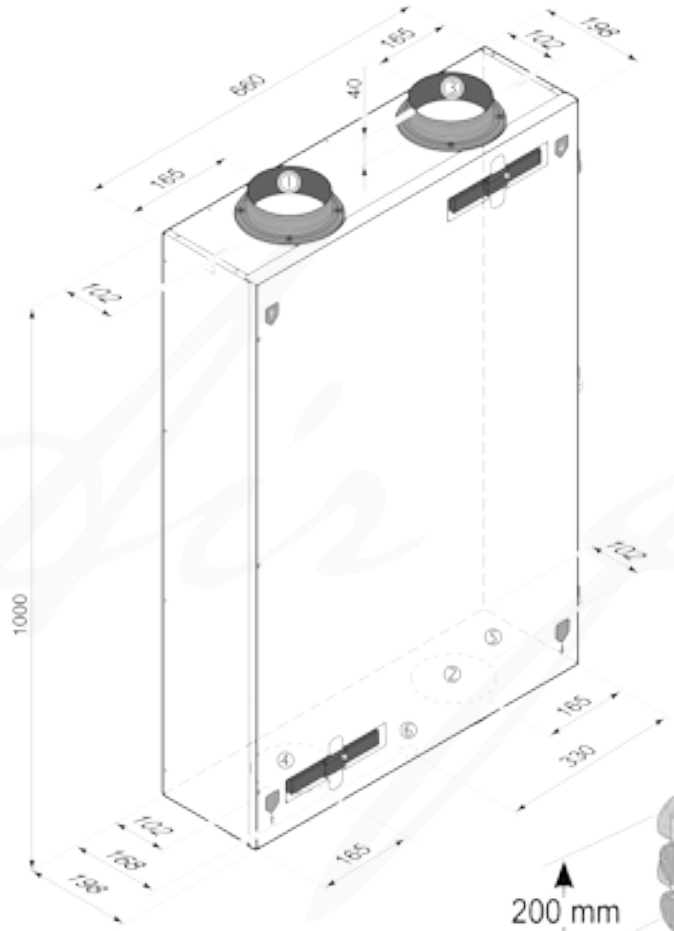

Technische Daten Renovent Sky 150

- Lüftungskapazität: 150 m3/h
- Abmessungen Kanalanschluss DN125
- Abmessungen Gerät: 1000 x 660 x 200 mm
- Gewicht: 24,5 kg
- Constant Flow
- Bypass: 100%, automatisch
- Intelligenter Frostschutz mit vormontiertem Vorheizregister
- Incl. Fernbedienung
- Filter: 2 x G4 (optional F7)
- RH-sensor: optional
- CO2-sensor: optional mit der Plus-Variante
- Platzwunder durch aufflanschbarer Schalldämpfer-Verteilerunit

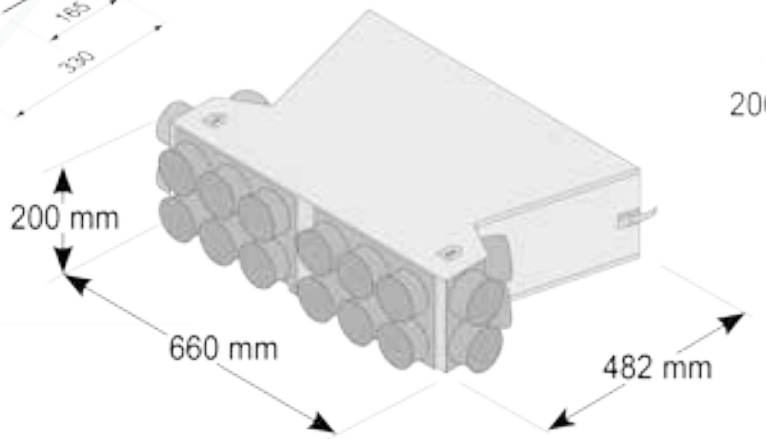

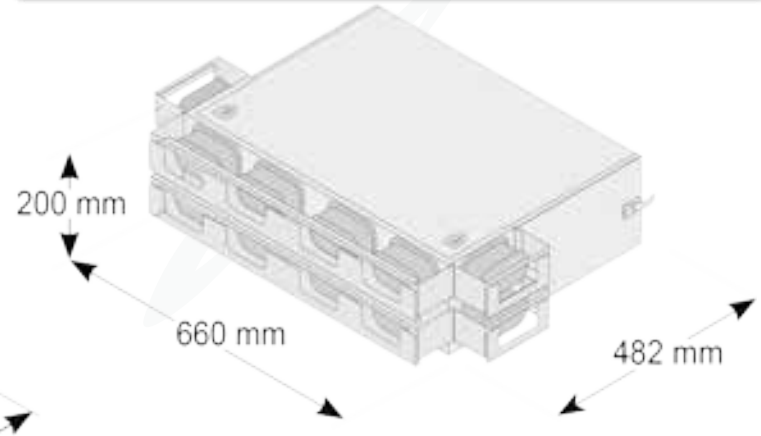

• Zubehör-Bauteile für das Sanierungskonzept für den Einsatz des Renovent Sky 150:

- Schalldämpfer Module zum Aufsetzen
- Thermisch gedämmtes Rohr DN 125 mm
- Air Excellent Rohrsystem 75/63 mm oder 50/100
- Tellerventile oder Renovierungsauslässe
- Ventil-Anschluss DN 125 - Air Excellent Ø 75/63 mm
- Air Excellent Systemkomponenten für 75/63 und 50/100 wie z.B. Muffen, Dichtungen, Ventilanschlussteile, etc.

Sanierungskonzept

Der Bedarf an energetischer Sanierung....

... ist rund um den Wohnungsbau gegeben.

Sanierungskonzept

Mit unserem Sky 150 ...

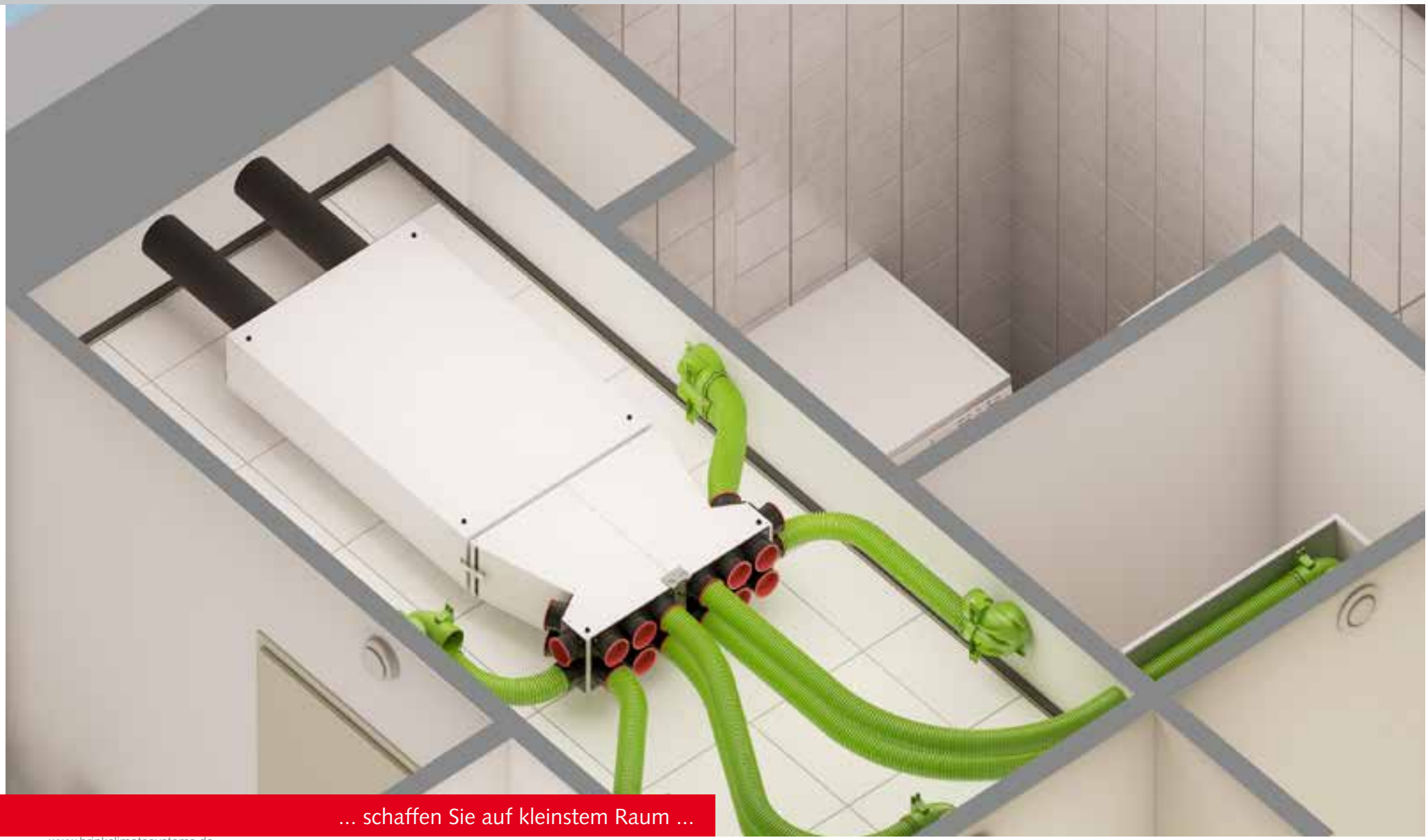

... schaffen Sie auf kleinstem Raum ...

... praktikabele Lösungen unter Beachtung schicker Optik ...

.... und individueller Lösungen bei der Montage ...

... und im alltäglichen Gebrauch.

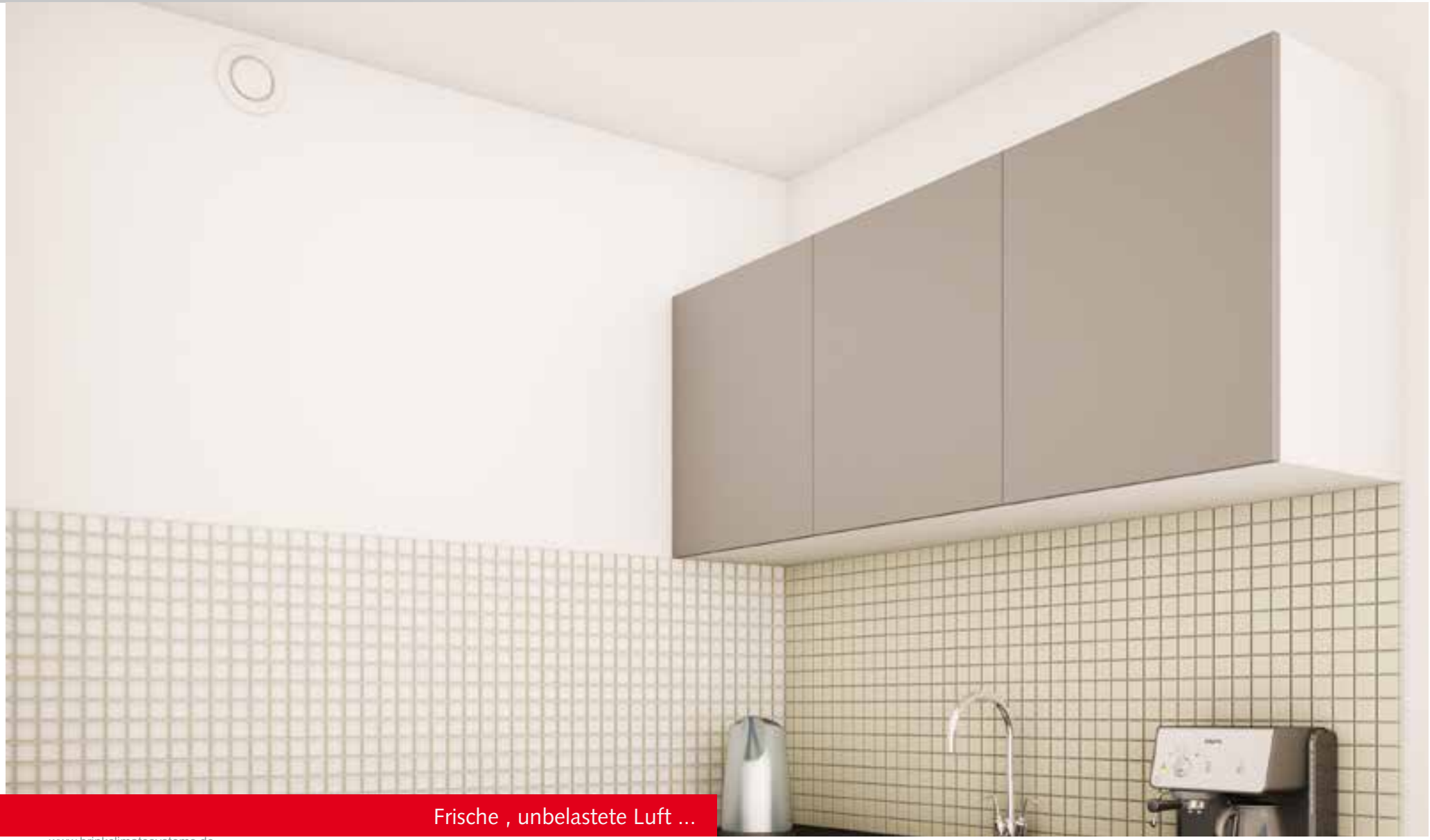

Frische , unbelastete Luft ...

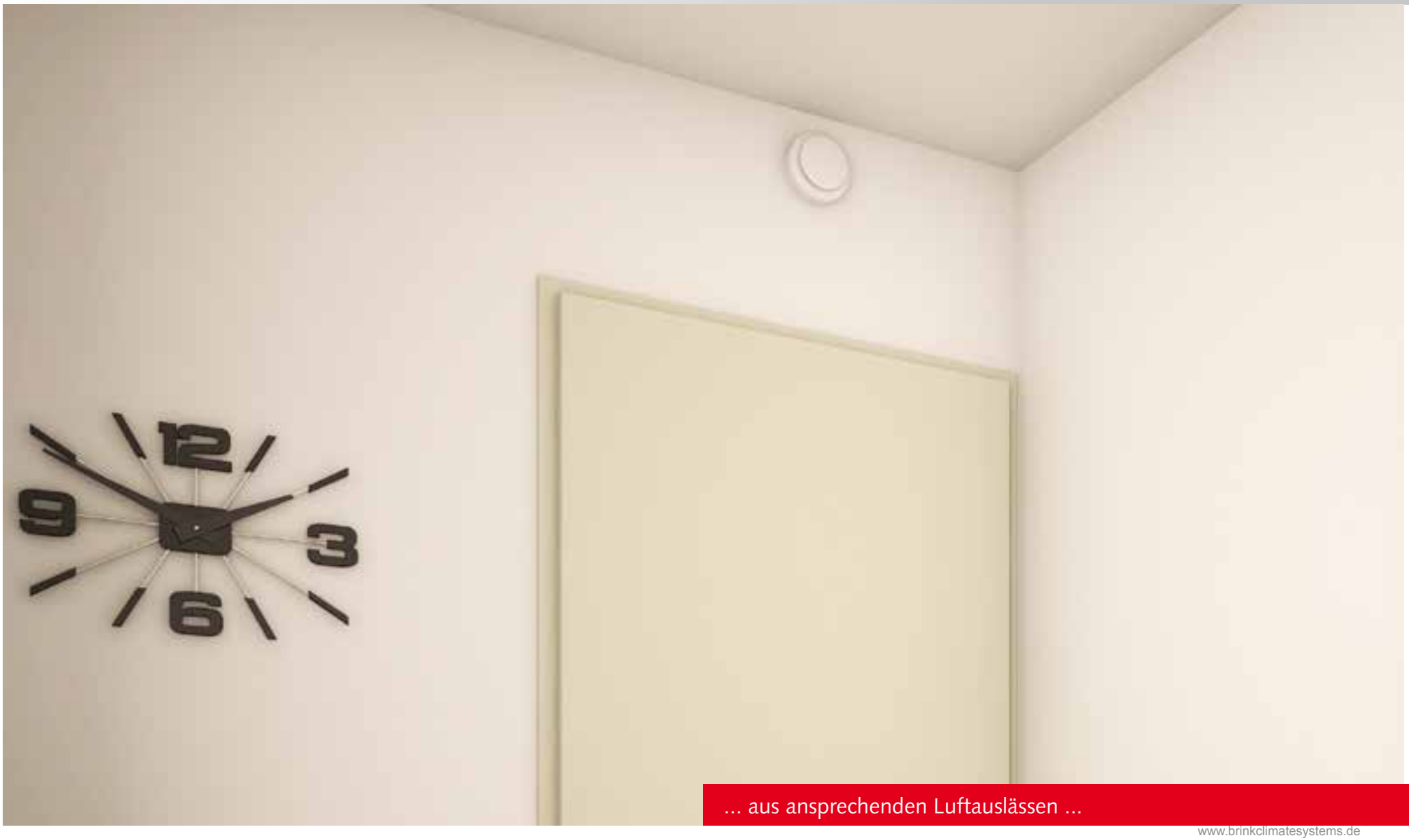

... aus ansprechenden Luftauslässen ...

... schafft gesundes Wohnen und Wohlbehagen ...

... ohne an der Ästhetik zu rütteln.

SANIERUNG ◊ RENOVIERUNG ◊ SANIERUNG ◊ RENOVIERUNG ◊ SANIERUNG ◊ RENOVIERUNG ◊ SANIERUNG ◊ RENOVIERUNG ◊ SANIERUNG ◊ RENOVIERUNG ◊ SANIERUNG ◊ RENOVIERUNG ◊ SAN

BRINK

Air for Life

Ihr Fachberater

Partner der:

Brink Climate Systems Deutschland GmbH
Ridderstraße 22 D-48683 Ahaus
T +49 (0) 25 61 - 98 45 0 F +49 (0) 25 61 - 98 45 45
E info@brinkclimatesystems.de